Fercher Abwasser / Abluftwärme-Rückgewinnung
TYP-FB / TYP EST in einer Wäscherei

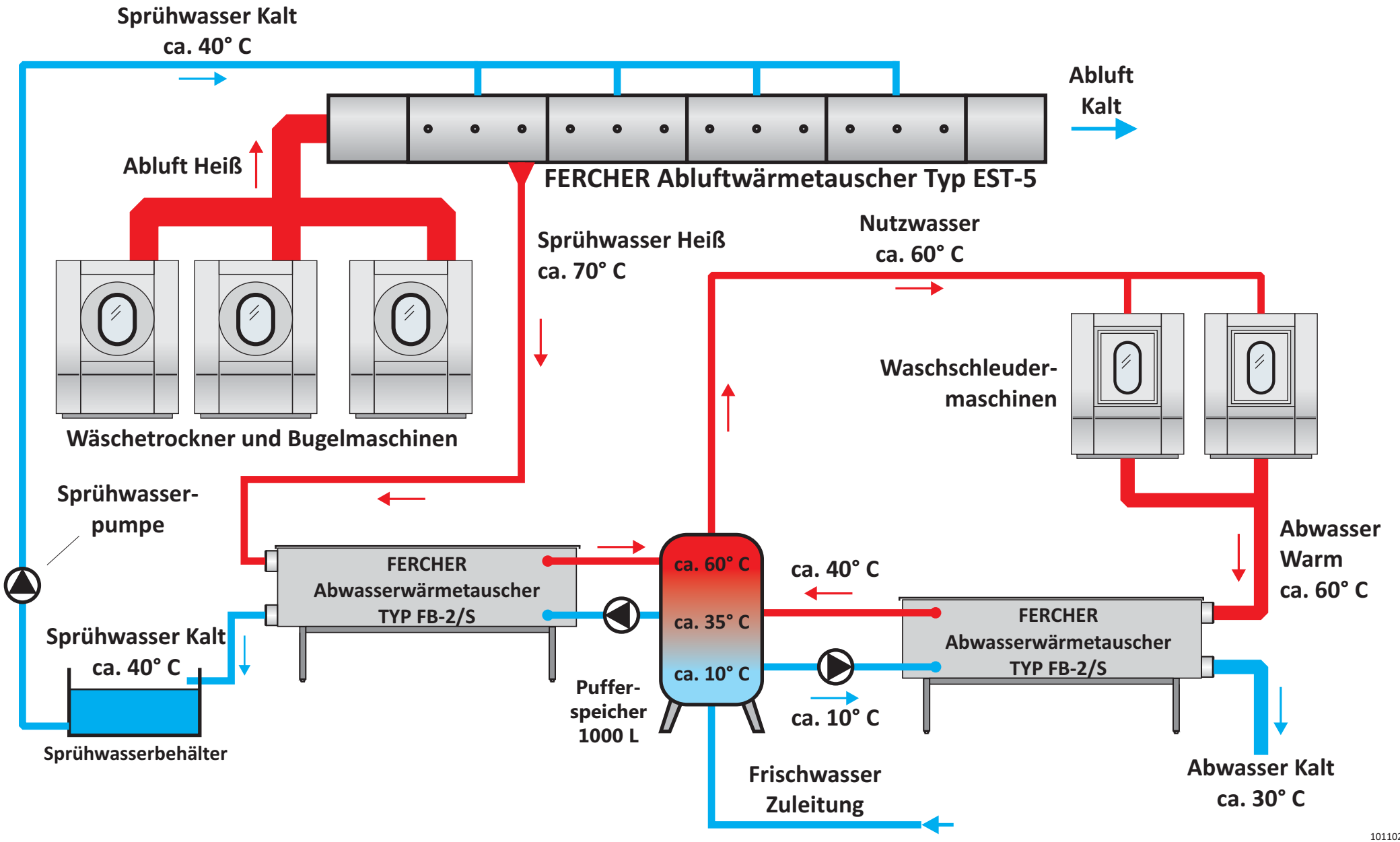

101102