FERCHER Abwasserwärmetauscher Typ **AWT-924-S** - Technisches Datenblatt

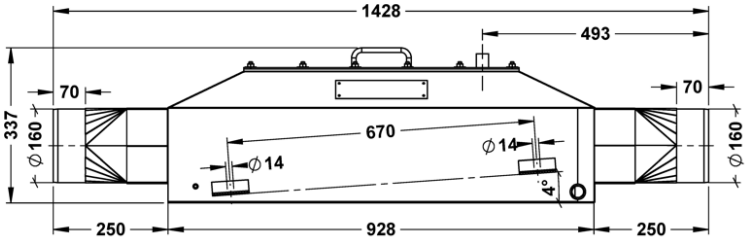

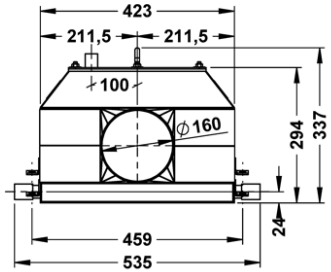

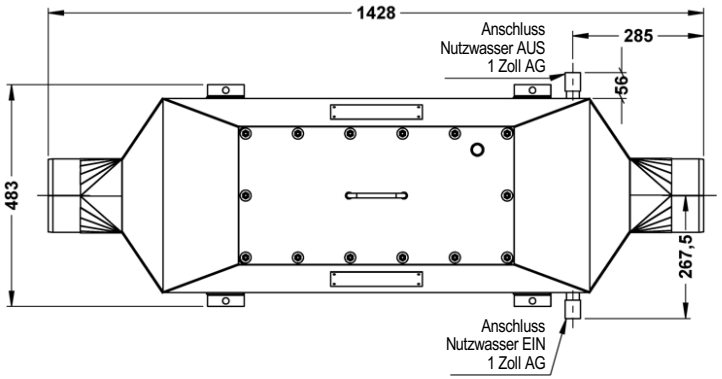

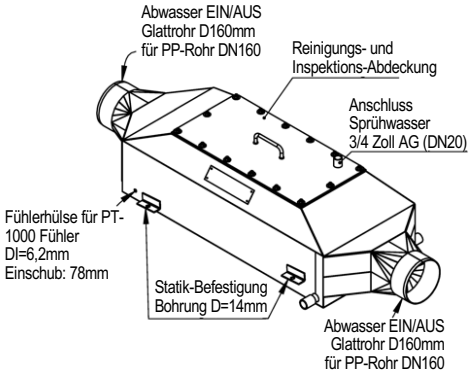

Allgemein	
Typen-Bezeichnung:	**AWT-924-S**
Werkstoff:	**1.4301**
Äußerste Abmessungen	
Länge:	**1 428 mm**
Breite:	**535 mm**
Höhe:	**337 mm**
Gewichte	
Leergewicht:	**38 kg**

Abwasser	
Maximal-Durchfluss:	**1,0 L/s**
Max. zulässige Temperatur:	**100 °C**
Abwasser-EIN:	**Glattrohr DA160**
Abwasser-AUS:	**Glattrohr DA160**
Nutzwasser	
Maximal-Durchfluss:	**1,0 L/s**
Max. zulässiger Überdruck:	**6 bar**
Nutzwasser-EIN:	**1 Zoll AG**
Nutzwasser-AUS:	**1 Zoll AG**

Reinigung: Wärmetauscher kann auf der Abwasserseite ohne Betriebsunterbrechung gereinigt werden (einfach Abdeckungen abnehmen und z.B. mit Wasserstrahlreiniger oder Bürste reinigen)

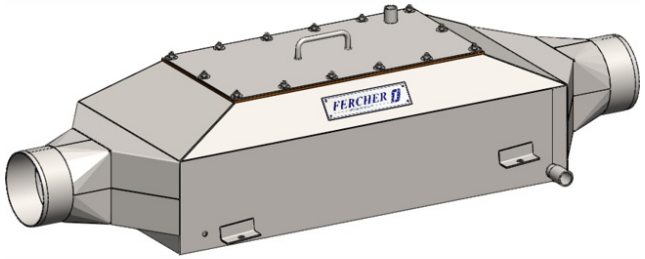

Technische Änderungen im Sinne des technischen Fortschritts vorbehalten. Irrtum vorbehalten. Dieses Dokument ist das uneingeschränkte geistige Eigentum der FERCHER GmbH.

FERCHER GmbH, St. Thomas 10, 9400 Wolfsberg, Austria
UID-Nr: ATU70480437
Firmenbuchnummer: FN 448037 d
Handelsgericht: Landesgericht Klagenfurt
Telefon: +43 676 606 95 40
web: www.fercher.at
e-mail: office@fercher.at

FERCHER Abwasserwärmetauscher Typ **AWT-924-S** - Kennlinien

Kurven gelten für Betrieb mit Nutzwasser-EIN Temperatur von 15°C

*Für speziellere/individuelle Berechnungen richten Sie Ihre Anfrage bitte an **office@fercher.at**. Wir freuen uns Ihnen bei der richtigen Typenwahl und Auslegung helfen zu dürfen.*

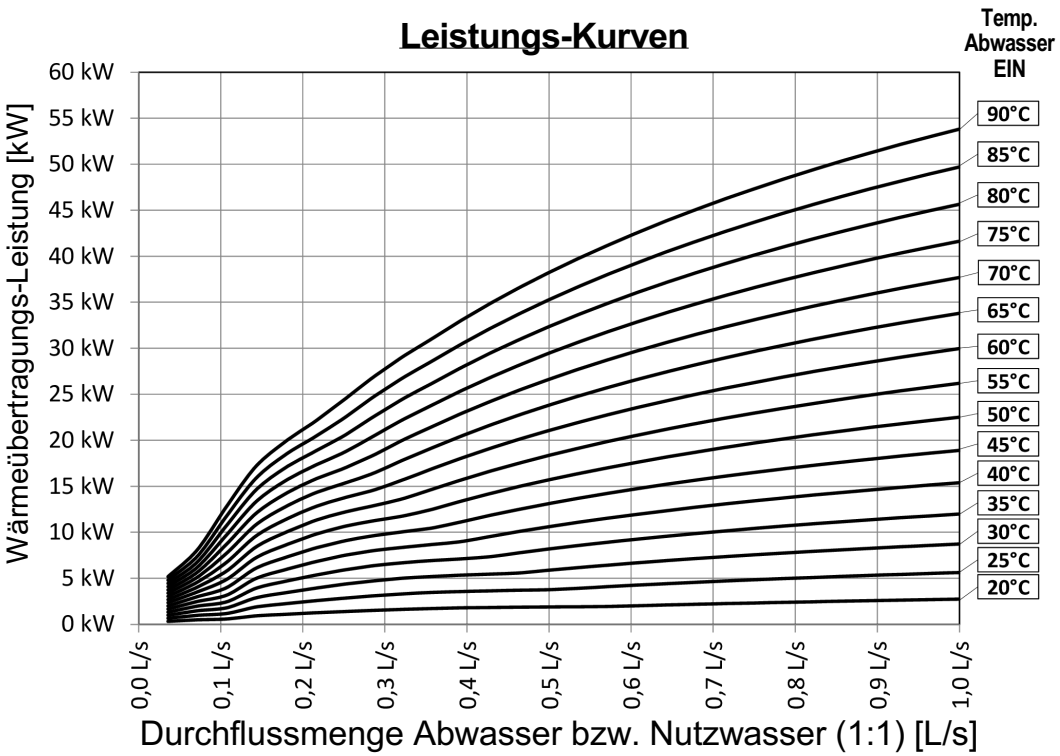

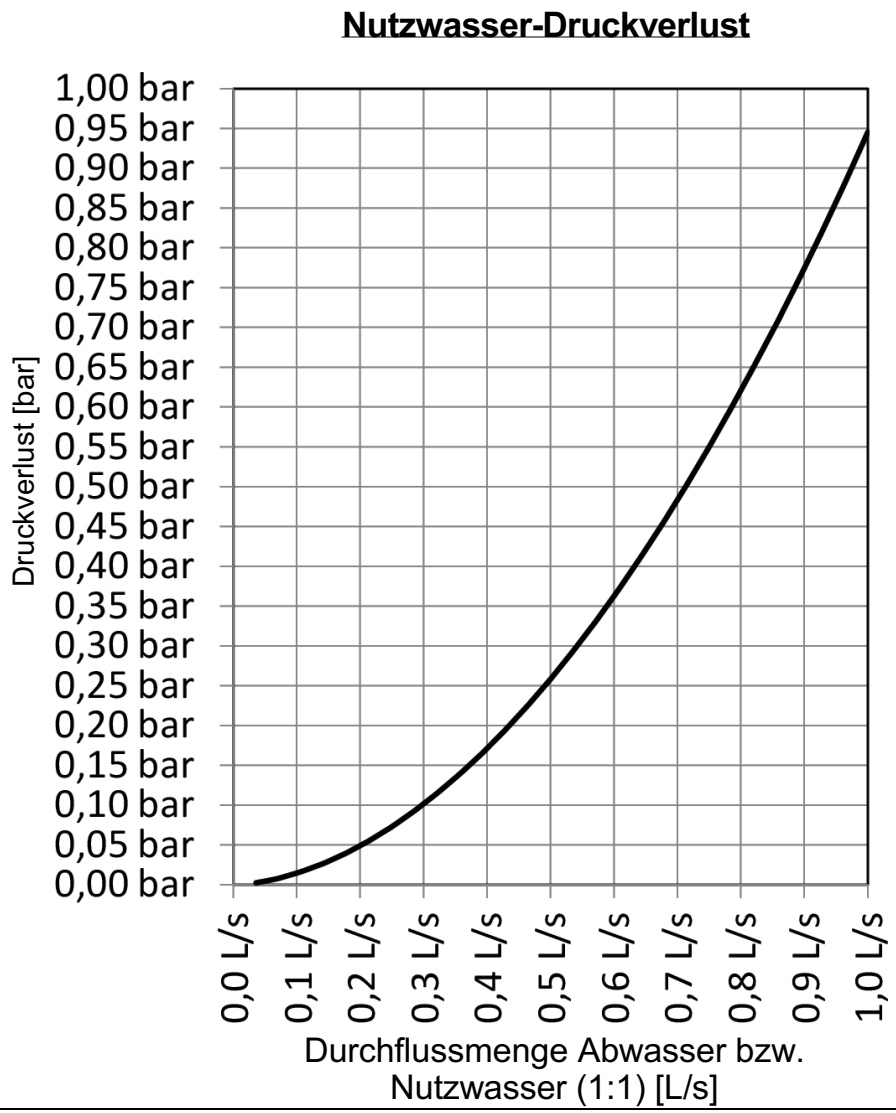

Technische Änderungen im Sinne des technischen Fortschritts vorbehalten. Irrtum vorbehalten. Dieses Dokument ist das uneingeschränkte geistige Eigentum der FERCHER GmbH.