FERCHER Abwasserwärmetauscher Typ **FB-12/W-2-2** - Technisches Datenblatt

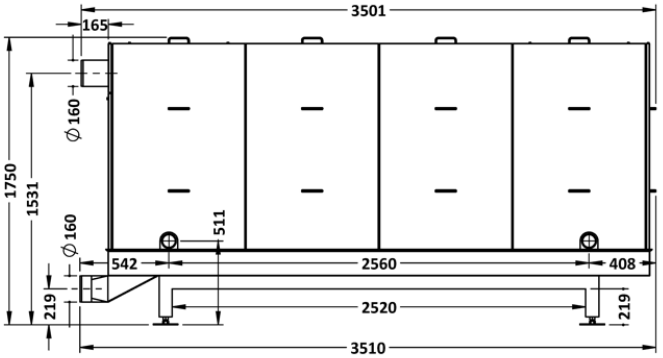

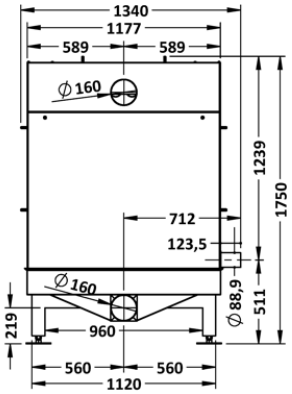

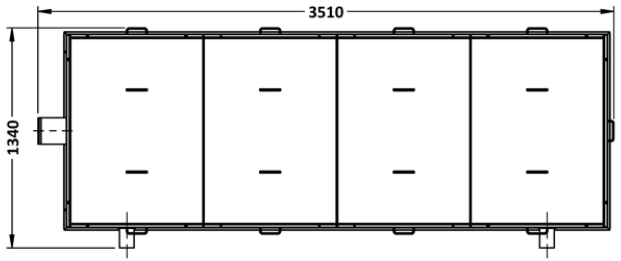

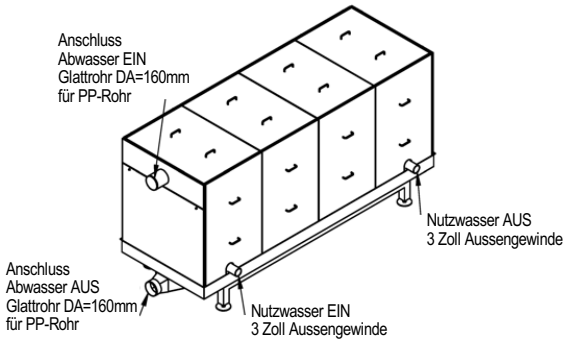

Allgemein	
Typen-Bezeichnung:	**FB-12/W-2-2**
Werkstoff:	**1.4301**
Äußerste Abmessungen	
Länge:	**3 510 mm**
Breite:	**1 340 mm**
Höhe:	**1 750 mm**
Gewichte	
Leergewicht:	**1 137 kg**

Abwasser	
Maximal-Durchfluss:	**12,0 L/s**
Max. zulässige Temperatur:	**100 °C**
Abwasser-EIN:	**Glattrohr DA160**
Abwasser-AUS:	**Glattrohr DA160**
Nutzwasser	
Maximal-Durchfluss:	**6,0 L/s**
Max. zulässiger Überdruck:	**6 bar**
Nutzwasser-EIN:	**3 Zoll AG**
Nutzwasser-AUS:	**3 Zoll AG**

Reinigung: Wärmetauscher kann auf der Abwasserseite ohne Betriebsunterbrechung gereinigt werden (einfach Abdeckungen abnehmen und z.B. mit Wasserstrahlreiniger oder Bürste reinigen)

Darstellung: Abdeckungen abgenommen

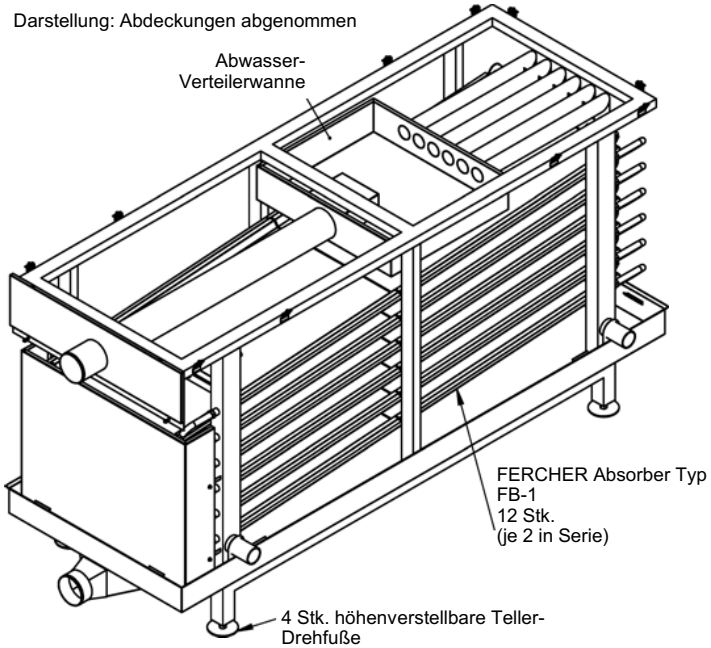

Technische Änderungen im Sinne des technischen Fortschritts vorbehalten. Irrtum vorbehalten. Dieses Dokument ist das uneingeschränkte geistige Eigentum der FERCHER GmbH.

FERCHER Abwasserwärmetauscher Typ **FB-12/W-2-2** - Kennlinien

Kurven gelten für Betrieb mit Nutzwasser-EIN Temperatur von 15°C

*Für speziellere/individuelle Berechnungen richten Sie Ihre Anfrage bitte an **office@fercher.at**. Wir freuen uns Ihnen bei der richtigen Typenwahl und Auslegung helfen zu dürfen.*

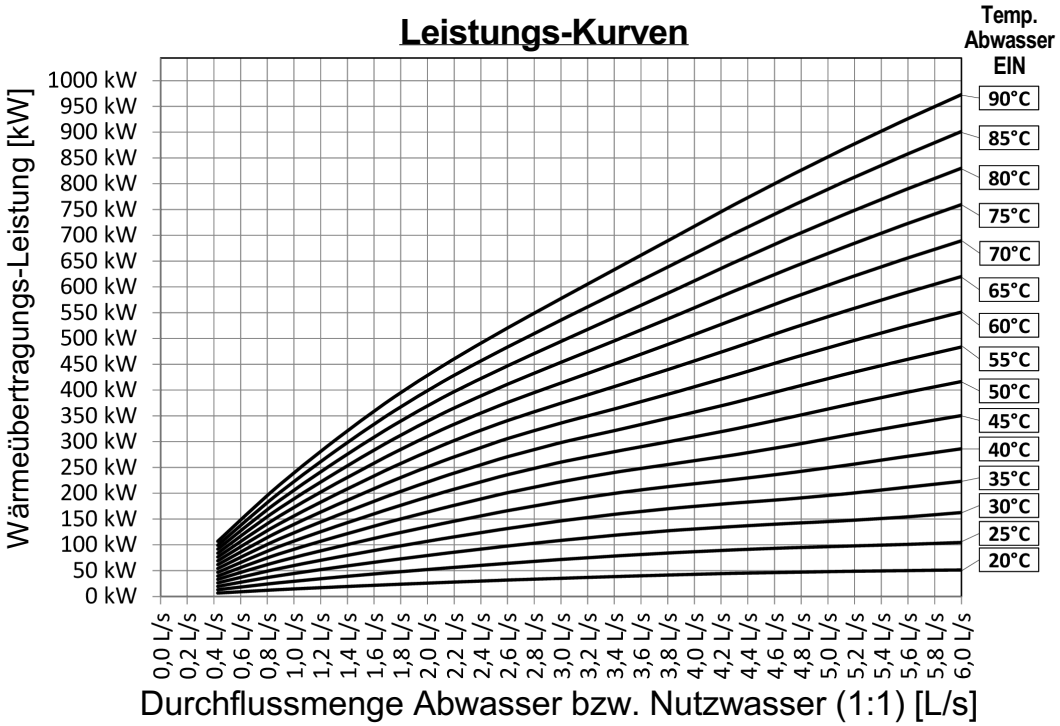

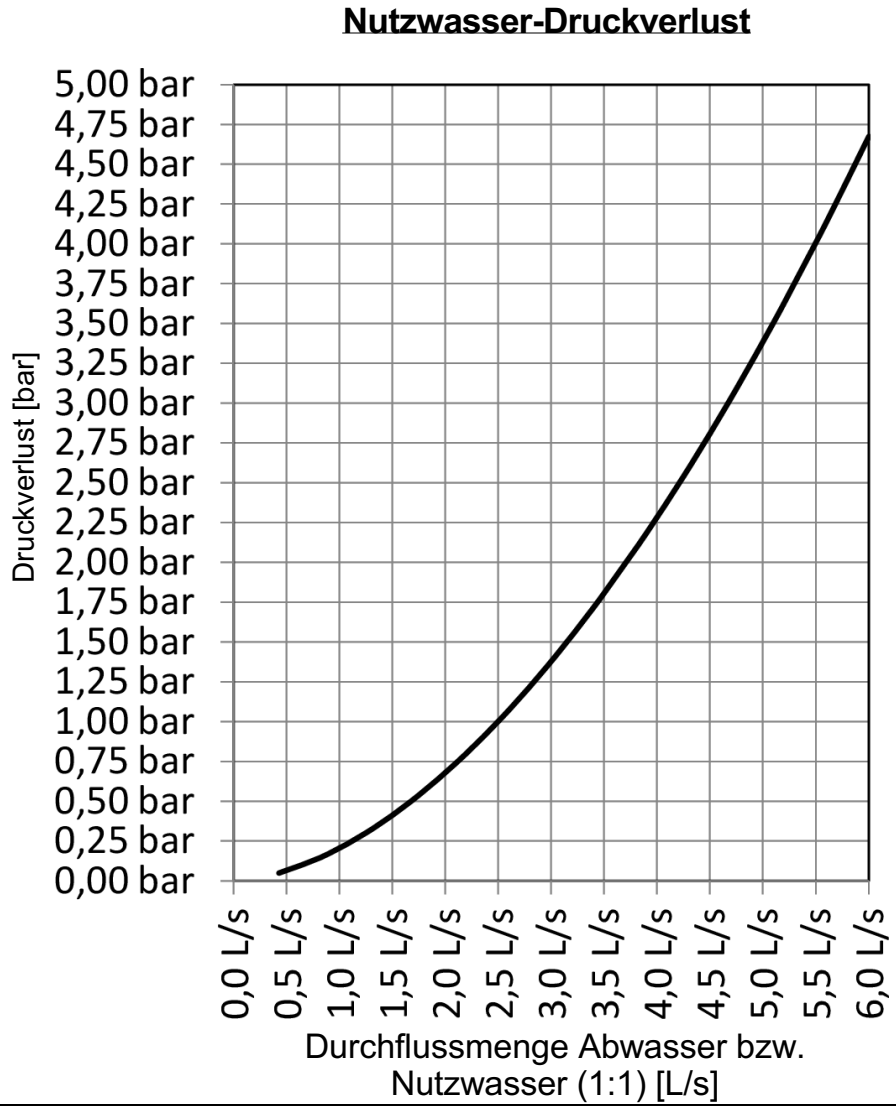

Technische Änderungen im Sinne des technischen Fortschritts vorbehalten. Irrtum vorbehalten. Dieses Dokument ist das uneingeschränkte geistige Eigentum der FERCHER GmbH.