FERCHER GmbH
FERCHER GmbH, St. Thomas 10, A-9400 Wolfsberg, Austria
UID-Nr: ATU70480437
Firmenbuchnummer: FN 448037 d
Handelsgericht: Landesgericht Klagenfurt
Telefon: +43 676 606 95 40
Fax: +43 4352 90 985
web: www.fercher.at
e-mail: office@fercher.at

FERCHER Abgaswärmetauscher Typ **FW-400** - Technisches Datenblatt

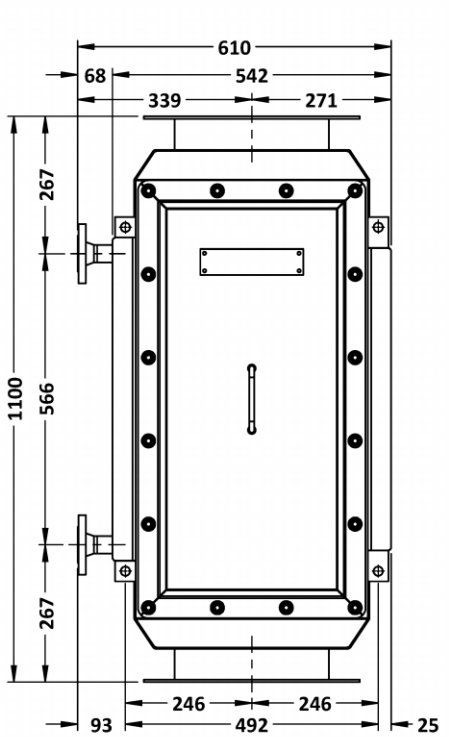

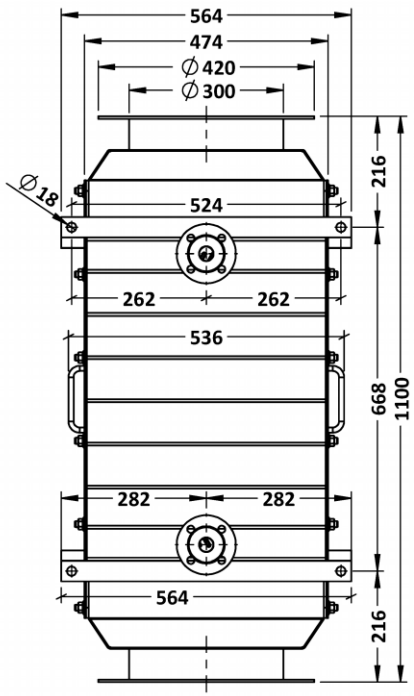

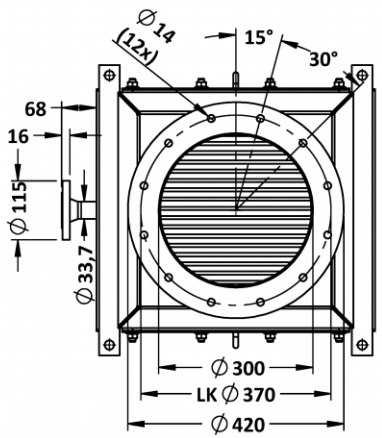

Detail: 1 Zoll Flansch (DIN2633)

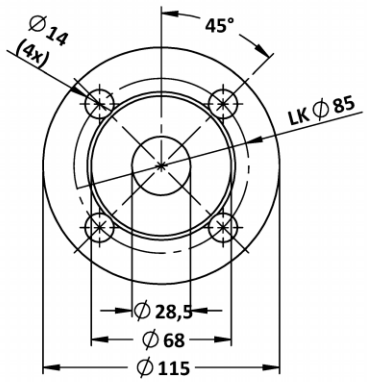

Allgemein	
Typen-Bezeichnung	**FW-400**
Bauart	**Vollverschweißt**
Werkstoff	**1.4571**
Länge	**610 mm**
Breite	**564 mm**
Höhe	**1.100 mm**
Leergewicht	**206 kg**
Füllvolumen	**38 L**
Betriebsgewicht	**244 kg**

Abgas	
Maximal-Durchfluss:	**5.000 Bm³/h**
Max. zulässige Temperatur:	**400 °C**
Max. zulässiger Überdruck:	**3.000 Pa (30 mBar)**
Abgas-EIN:	**Flansch DN300**
Abgas-AUS:	**Flansch DN300**
Heizwasser	
Nenndurchfluss:	**1,0 L/s**
Max. zulässige Temperatur:	**110 °C**
Max. zulässiger Überdruck:	**6 bar**
Heizwasser EIN (DIN2633):	**1 Zoll Flansch**
Heizwasser AUS (DIN2633):	**1 Zoll Flansch**

Abgas-Anschlüsse: Im Lieferumfang enthalten: 2 Stk. lose Gegenflansche (für Abgas-Anschluss) und 2 Stk. Abgas-Dichtungen

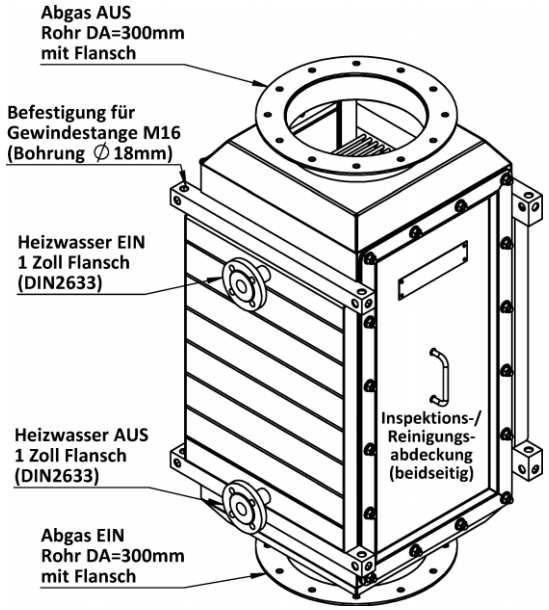

(161114) Technisches Datenblatt - FERCHER Abgaswärmetauscher Typ FW-400 - Maße und Daten, Alle Maße in Millimeter

Technische Änderungen im Sinne des technischen Fortschritts vorbehalten. Irrtum vorbehalten. Dieses Dokument ist das uneingeschränkte geistige Eigentum der FERCHER GmbH.

FERCHER GmbH, St. Thomas 10, A-9400 Wolfsberg, Austria
UID-Nr: ATU70480437
Firmenbuchnummer: FN 448037 d
Handelsgericht: Landesgericht Klagenfurt
Telefon: +43 676 606 95 40
Fax: +43 4352 90 985
web: www.fercher.at
e-mail: office@fercher.at

FERCHER Abgaswärmetauscher Typ **FW-400** - Kennlinien

Folgende Kurven gelten für folgenden Nenn-Betrieb (Abgas aus Gas/Ölbrenner), Heizwasser-Temperatur-EIN: **60°C**, Durchfluss: **1 L/s (=3,6 m³/h)**
Heizwasser-Druckverlust bei 1 L/s Durchfluss: 0,1 bar

*Für speziellere/individuelle Berechnungen richten Sie Ihre Anfrage bitte an **office@fercher.at**. Wir freuen uns Ihnen bei der richtigen Typenwahl und Auslegung helfen zu dürfen.*

Leistungs-Kurven

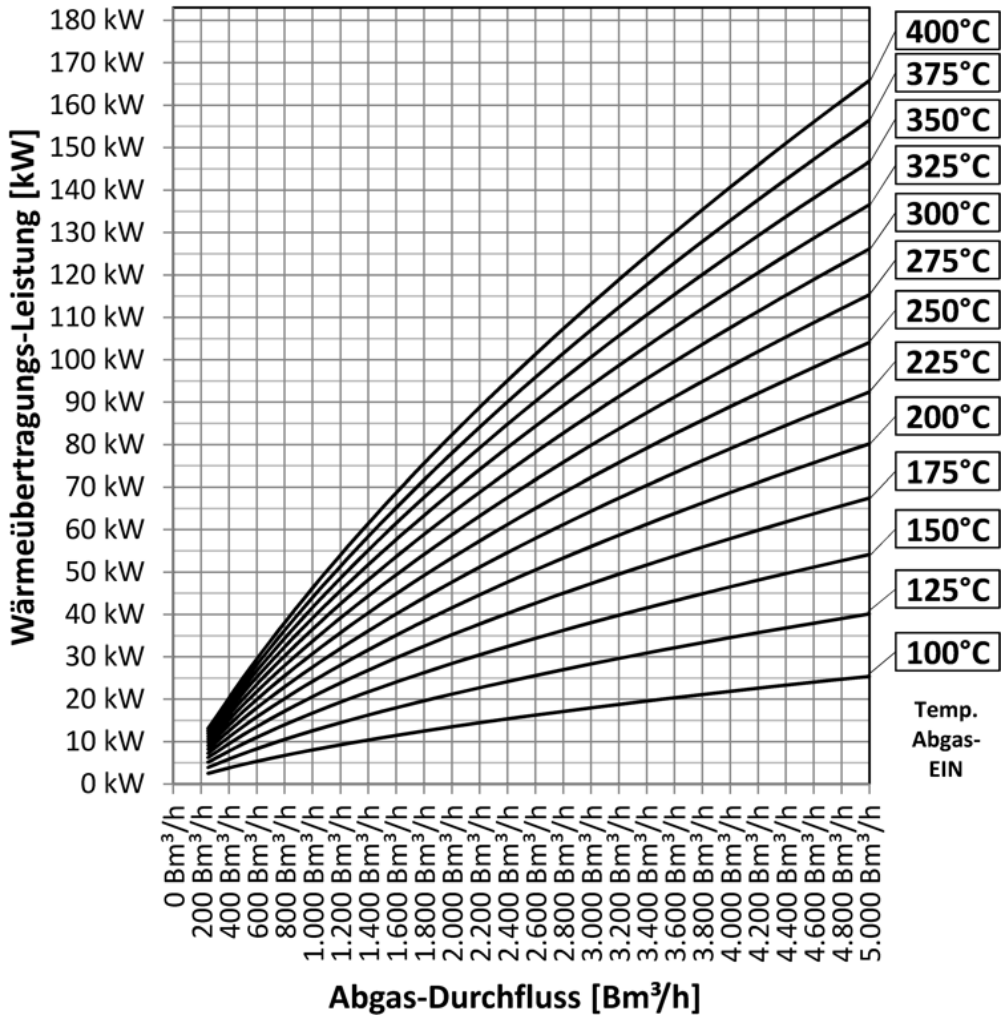

Abgas-Druckverlust

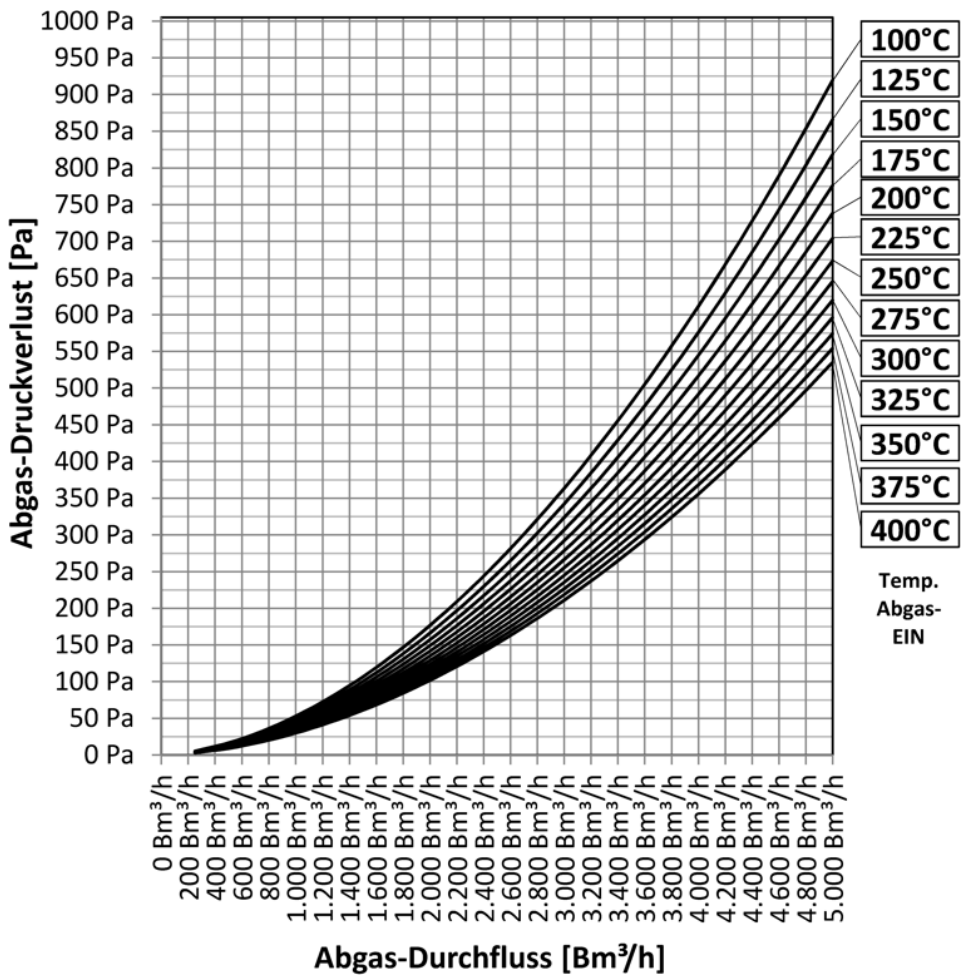

Technische Änderungen im Sinne des technischen Fortschritts vorbehalten. Irrtum vorbehalten. Dieses Dokument ist das uneingeschränkte geistige Eigentum der FERCHER GmbH.