FERCHER Abgaswärmetauscher Typ **FW-600-H-A** - Technisches Datenblatt

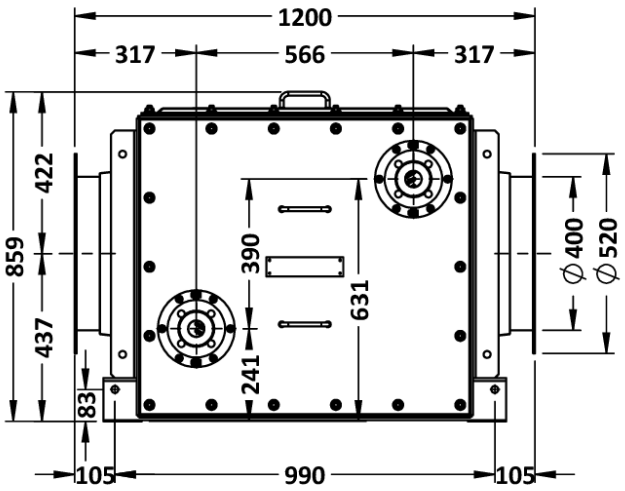

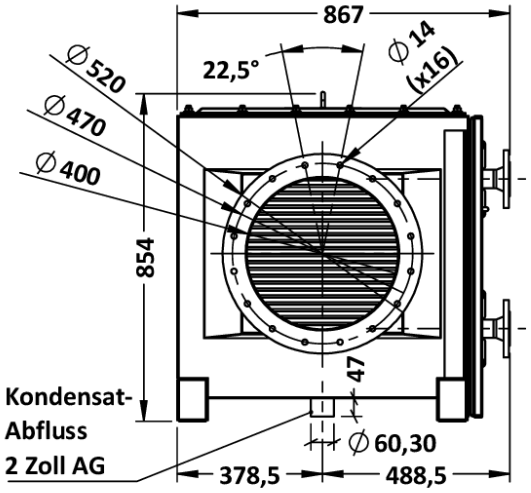

Allgemein	
Typen-Bezeichnung:	**FW-600-H-A**
Bauart:	**Vollverschweißt**
Werkstoff:	**1.4571 / 1.4404**
Äußerste Abmessungen	
Länge:	**1 200 mm**
Breite:	**867 mm**
Höhe:	**859 mm**
Gewichte	
Leergewicht:	**392 kg**
Füllvolumen:	**42 L**
Betriebsgewicht:	**434 kg**

Abgas	
Maximal-Durchfluss:	**7 000 Bm³/h**
Max. zulässige Temperatur:	**500 °C**
Max. zulässiger Überdruck:	**3 000 Pa (30 mBar)**
Abgas-EIN:	**Flansch DN400**
Abgas-AUS:	**Flansch DN400**
Heizwasser	
Nenndurchfluss:	**1,5 L/s**
Max. zulässige Temperatur:	**110,0 °C**
Max. zulässiger Überdruck:	**6 bar**
Heizwasser EIN (DIN2633):	**1 1/2 Zoll Flansch**
Heizwasser AUS (DIN2633):	**1 1/2 Zoll Flansch**

Ausziehbare Wärmetauscher-Module: Alle Wärmetauscher-Module können mit einer Ausbau-Konsole herausgezogen werden und anschließend gereinigt oder herausgehoben werden. (z.B. für nachfolgende Tauchbad-Reinigung). Die Ausbau-Konsole ist nicht Teil des Wärmetauschers sondern wird separat angeboten.

Abgas-Anschlüsse: Im Lieferumfang enthalten: 2 Stk. lose Gegenflansche (für Abgas-Anschluss) und 2 Stk. Abgas-Dichtungen. Gewichte verstehen sich inkl. dem Gewicht der Gegenflansche und Abgas-Dichtungen.

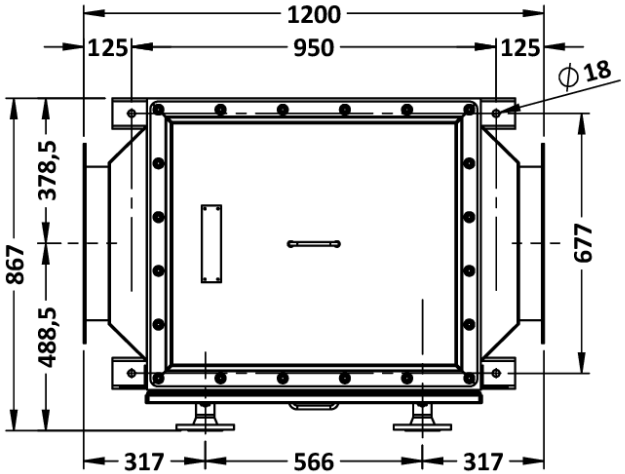

Detail: 1 1/2 Zoll Flansch (DIN2633 DN40)

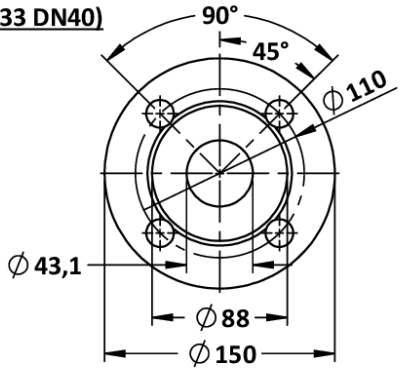

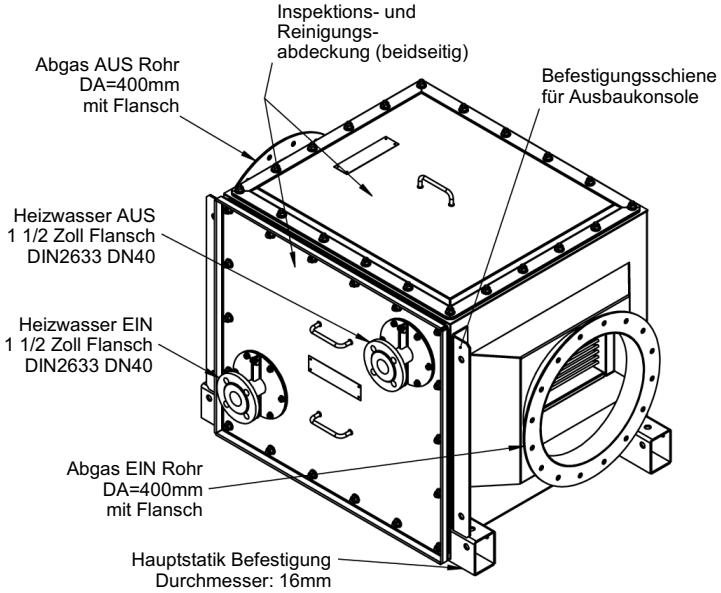

Technische Änderungen im Sinne des technischen Fortschritts vorbehalten. Irrtum vorbehalten. Dieses Dokument ist das uneingeschränkte geistige Eigentum der FERCHER GmbH.

FERCHER GmbH, St. Thomas 10, 9400 Wolfsberg, Austria
UID-Nr: ATU70480437
Firmenbuchnummer: FN 448037 d
Handelsgericht: Landesgericht Klagenfurt
Telefon: +43 676 606 95 40
web: www.fercher.at
e-mail: office@fercher.at

FERCHER Abgaswärmetauscher Typ **FW-600-H-A** - Kennlinien

Folgende Kurven gelten für folgenden Nenn-Betrieb (Abgas aus Gas/Ölbrenner) , Heizwasser-Temperatur-EIN: **60 °C**, Durchfluss: **1,5 L/s (=5,4 m³/h)**
Heizwasser-Druckverlust bei 1,5 L/s Durchfluss: 0,1 bar
Abgas-Durchflussmengen sind in Betriebs-Kubikmeter, Referenztemperatur = Abgas-Ein Temperatur

*Für speziellere/individuelle Berechnungen richten Sie Ihre Anfrage bitte an **office@fercher.at**. Wir freuen uns Ihnen bei der richtigen Typenwahl und Auslegung helfen zu dürfen.*

Leistungs-Kurven

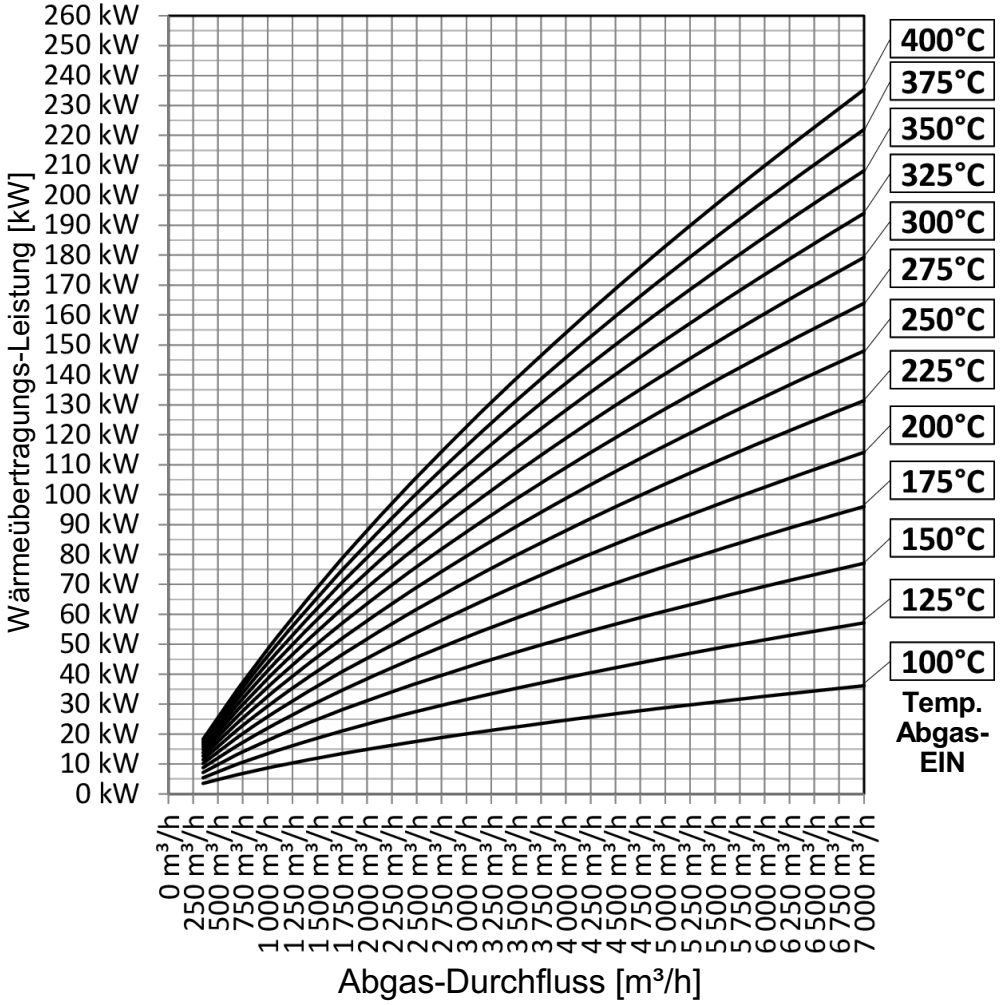

Abgas-Druckverlust [Pa]

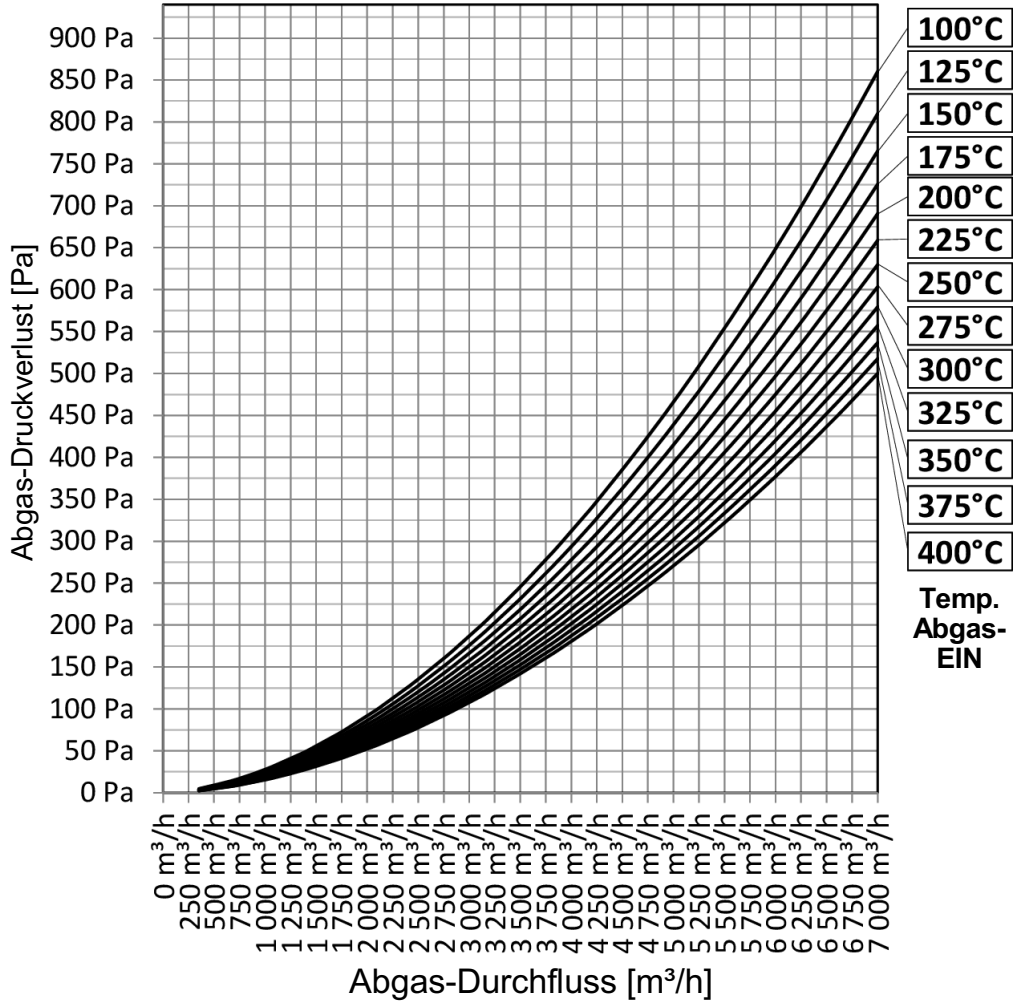

Technische Änderungen im Sinne des technischen Fortschritts vorbehalten. Irrtum vorbehalten. Dieses Dokument ist das uneingeschränkte geistige Eigentum der FERCHER GmbH.